UNIKA 400 GUN METAL

Eviers

Code: N156 F56

UNIKA R15 BOWL 40x40 À FLEUR GUNMETAL

CARACTÉRISTIQUES

CUVE À RAYON ÉTROIT	Des cuves aux formes carrées au design moderne et à la capacité accrue. Pour une esthétique minimaliste combinée à un maximum de commodité.
ÉVIERS PROFONDS	Acier de 1 mm d'épaisseur. Une épaisseur importante qui garantit une résistance maximale pour les éviers qui ne connaissent pas les signes du temps.
GUN METAL	La finition Gun Metal est obtenue en traitant l'acier par un procédé physique appelé PVD (Phisical Vacuum Deposition) qui dépose des particules de métaux nobles sur la surface. Il en résulte un effet esthétique unique et raffiné et une amélioration des propriétés mécaniques de l'acier qui est plus résistant aux chocs et aux rayures.
PÉRIMÈTRE TROP COMPLET	Le trop plein est un dispositif de sécurité toujours présent sur les éviers Foster qui empêche l'eau de déborder de la cuve en cas d'oubli. La solution du vidange périmétrique améliore l'esthétique grâce à sa forme carrée et essentielle.
VIDANGE 3,5" BASKET	La vidange est équipé d'une grande bonde de 3,5", avec un bouchon à panier pratique qui empêche les parties solides de s'écouler dans le drain.

DÉTAILS

Bord d'installation	A fleur | FTS
Coloration	Gun Metal

Finition	PVD
Matériau	Acier inoxydable AISI 304
Textures	Brossée Foster
Base	45 cm
Dimensions	440x440 mm
Équipement standard	Crochets de fixation, joint, vidange, trop-plein et siphon, Emballage en boîte
Trous mitigeur	Pas de trous en standard
Trou d'encastrement	Voir fiche technique (pour tous les modèles à fleur ou à fleur installés par-dessus, et sous-plan)
Égouttoir	Non
Largeur	44 cm
Mesure cuve	400x400mm
Numéro cuves	1 cuve
Vidange	Vidange de 3,5

DESSINS TECHNIQUES

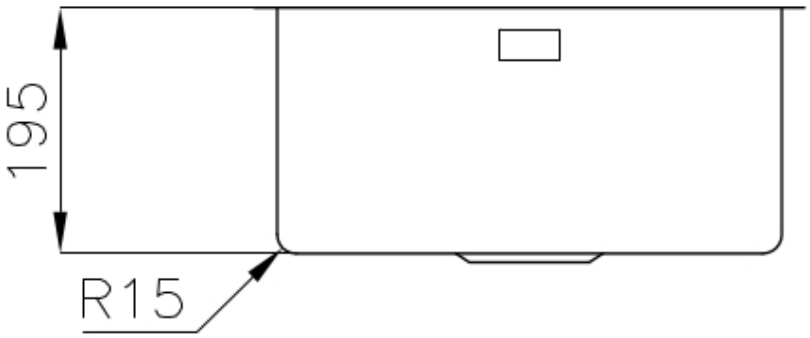
195
R15

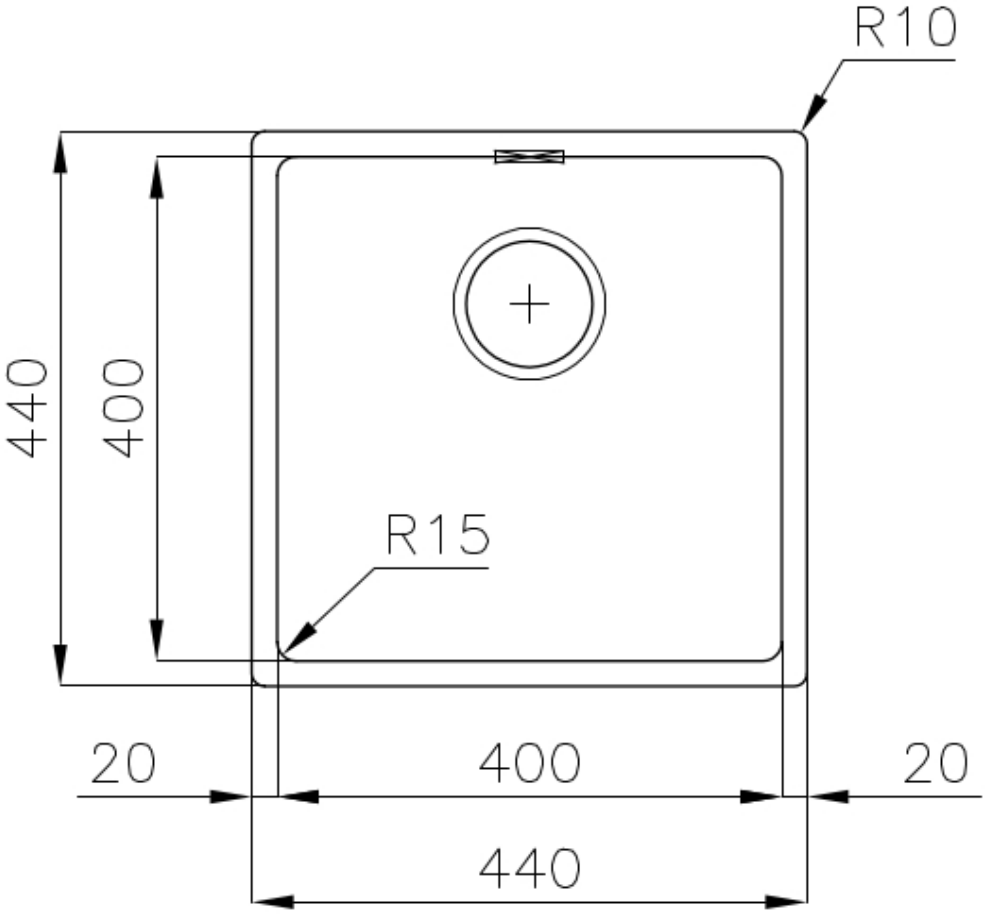
R10
440
400
R15
20
400
20
440

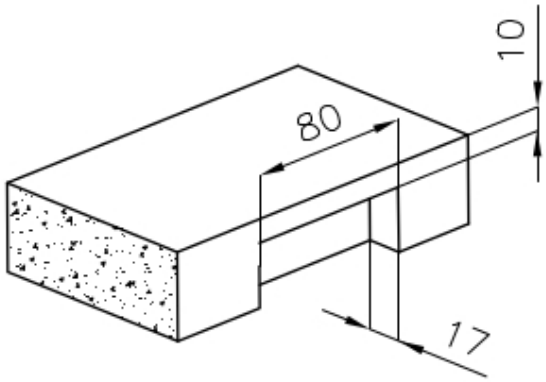

Intaglio per il troppo-pieno
Recess for housing the over-flow

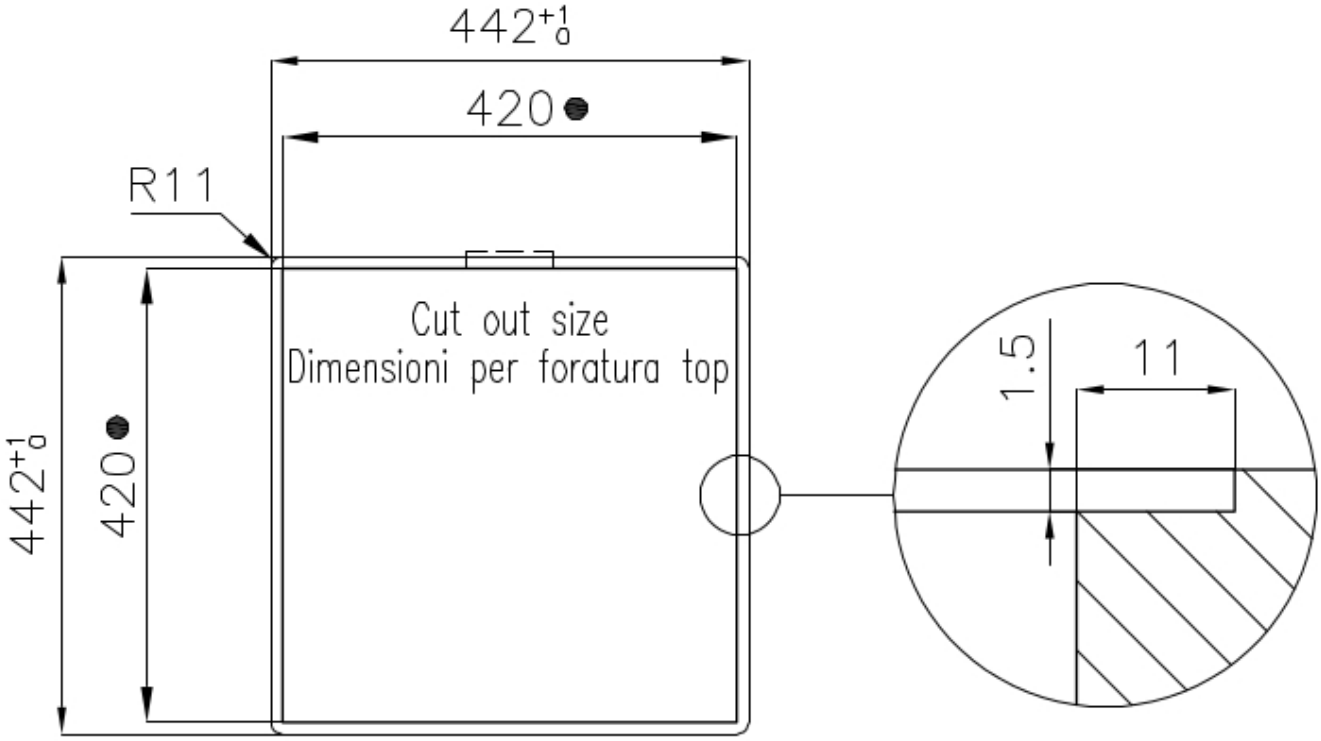

● Built–in cut out for FTS – Foratura per installazione FTS

GALERIE

ACCESSOIRES OPTIONNELS

CUVETTE PERFOREE INOX
A154 F00
* uniquement en combinaison avec l'accessoire A644 F04

CUVETTE PLASTIQUE BLANCHE
A153 A00

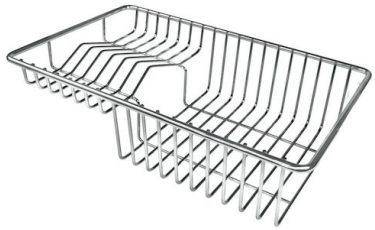

GRILLE POR.ASSIETTES INOX mm214x379
A100 C03
* uniquement en combinaison avec l'accessoire A644 A01

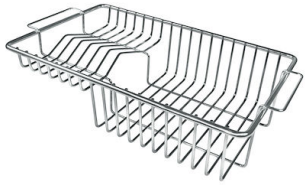

GRILLE PORTE-ASSIETTES INOX 250x425
A100 B01

GRILLE PORTE-ASSIETTES INOX 25x35
A100 A54
* uniquement en combinaison avec l'accessoire A644 F04

PLANCHE DE DECOUPE CRYSTAL 23x41 CM
A631 C00

PLANCHE DE DECOUPE DOUBLE HDPE
A644 A01

PLANCHE DE DECOUPE DOUBLE IROKO
A644 F04

PLANCHE DE DECOUPE HDPE 27x42 CM
A657 F01

CUVETTE INOX PERFOREE

A151 F00

* uniquement en combinaison avec l'accessoire A644 A01

KIT RÂPES ET PLANCHE DE DECOUPE HDPE

A159 A01

* uniquement en combinaison avec l'accessoire A644 A01